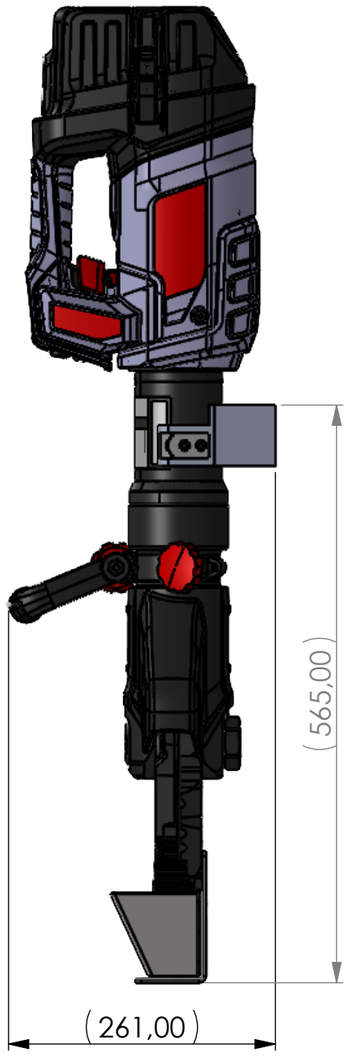

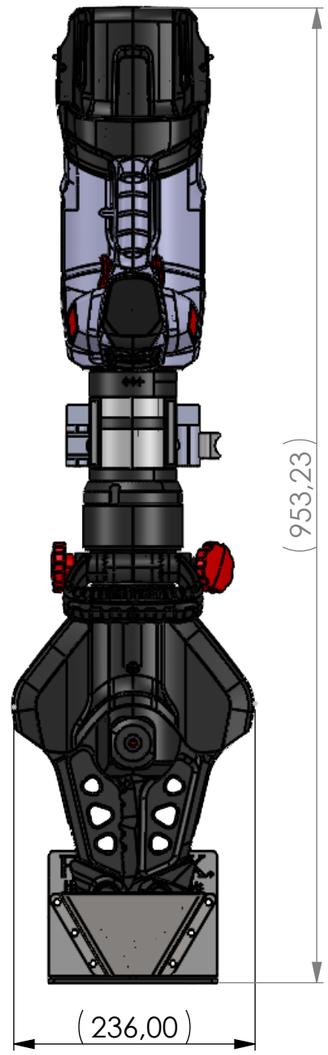

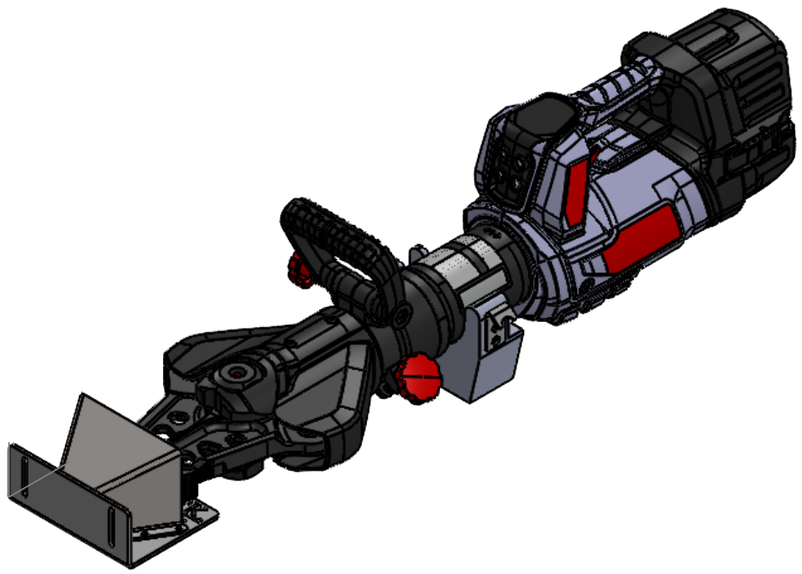

Abgebildete Geräte dienen zur Veranschaulichung der Funktion und sind nicht im Lieferumfang enthalten.
The devices shown are used to demonstrate the function and are not included in the scope of delivery.

WENN NICHT ANDERS DEFINIERT: BEMASSUNGEN SIND IN MILLIMETER OBERFLÄCHENBESCHAFFENHEIT: TOLERANZEN: LINEAR: WINKEL:	OBERFLÄCHENGÜTE:				ENTGRATEN UND SCHARFE KANTEN BRECHEN	ZEICHNUNG NICHT SKALIEREN / ÄNDERUNG
						Ebermann GmbH
	NAME	SIGNATUR	DATUM			BENENNUNG:
GEZEICHNET	Nägele		12.02.2023			1503.17 SPS370 S-Force -S-
GEPRÜFT						
GENEHMIGT						
PRODUKTION						
QUALITÄT				WERKSTOFF:		ZEICHNUNGSNR.: 1503.17 — A3
				GEWICHT:		MASSSTAB:1:6 — BLATT 1 VON 1